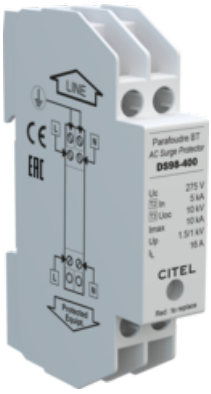

DS98-400

- Экономный однофазный УЗИП
- Тип 2 (или 3) моноблочный
- In : 5 кА
- Imax : 10 кА
- Общий/Дифференциальный режим
- Последовательное или парралельное соединение
- Соответствуют стандартам EN 61643-11, CEI 61643-11, UL1449 изд.3
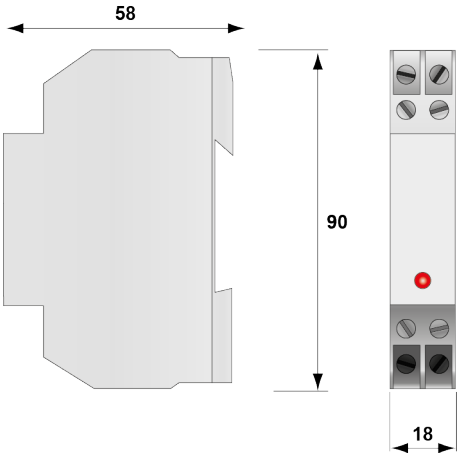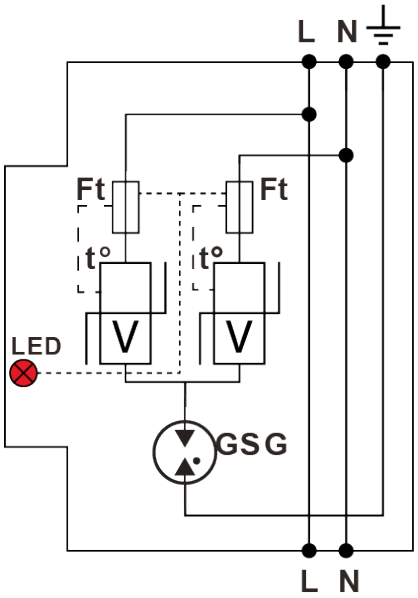
электрические характеристики		
Тип УЗИП		2 (ou 3)
Сеть		230 В однофазный
Конфигурация нейтрали		TN
Номинальное напряжение линии	*Un*	230 Vac
Макс. AC рабочее напряжение L-N	*Uc*	275 Vac
Макс. линейный ток	*IL*	16 A
Временное перенапряжение - 5 сек.	*UT*	335 В AC выдерживает
Временное перенапряжение - 120 мин.	*UT*	440 В AC отключение
Рабочий ток	*Ipe*	отсутствует
Сопровождающий ток	*If*	Отсутствует
Номинальный ток разряда	*In*	5 kA
Макс. ток разряда	*Imax*	10 kA
Испытание комбинированной волной IEC 61643-11	*Uoc*	10 kV
Стойкость к перенапряжению IEEE C62.41.1		10 kV
Режим(ы) защиты		MC / MD
Уровень защиты CM/DM	*Up mc/ md*	1.5 kV / 1 kV
Допустимый ток короткого замыкания	*Isccr*	10 000 A
механические характеристики		
Конфигурация УЗИП		Однофазный
Подсоединение к сети		зажим под винт : 2.5 мм² макс.
Формат		Одноблочный съёмный корпус
Монтаж		Симметричная DIN - рейка 35 мм (EN60715)
Материал корпуса		Термопластик UL94-V0
Рабочая температура		-40/+85°C
Уровень защиты		IP20
Действие защиты		Отключение УЗИП
Индикатор отключения		Включен красный индикатор
Дистанционная сигнализация отключения		опция DS98S-400
Размеры		см. схему
сопряженные устройства отключения		
Терморазмыкатель		внутренний
УЗО (если имеется)		Тип 'S' или замедленный
Плавкий предохранитель		Тип предохранителя gG - 20A
Standards		
Соответствие стандартам		IEC 61643-11 / EN 61643-11 / UL1449 4 изд.
Сертификация		EAC / TUV
Part Number		3509011